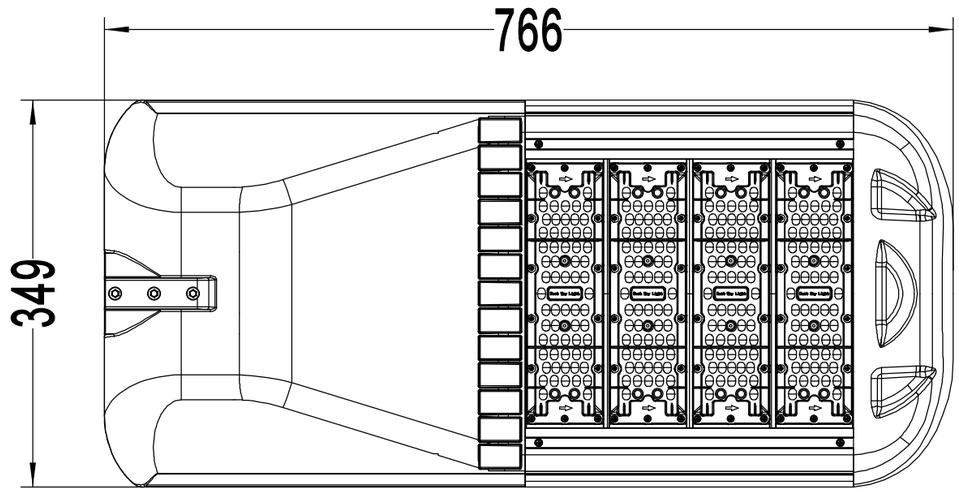

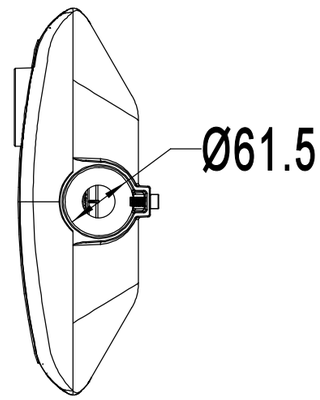

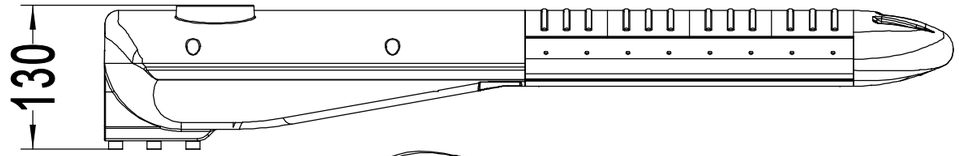

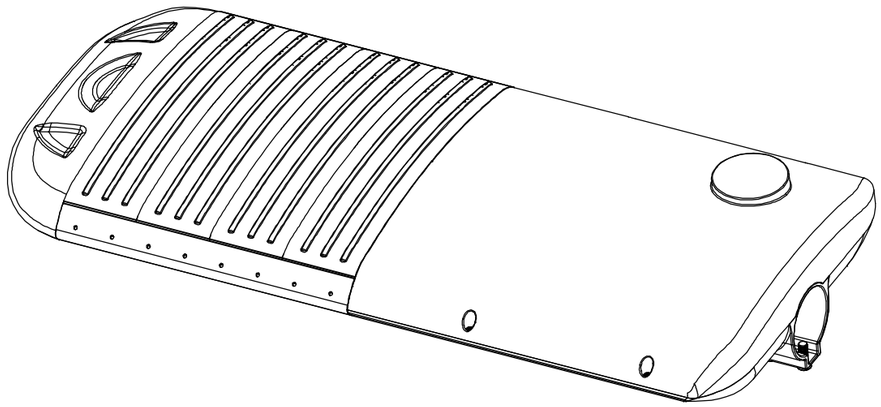

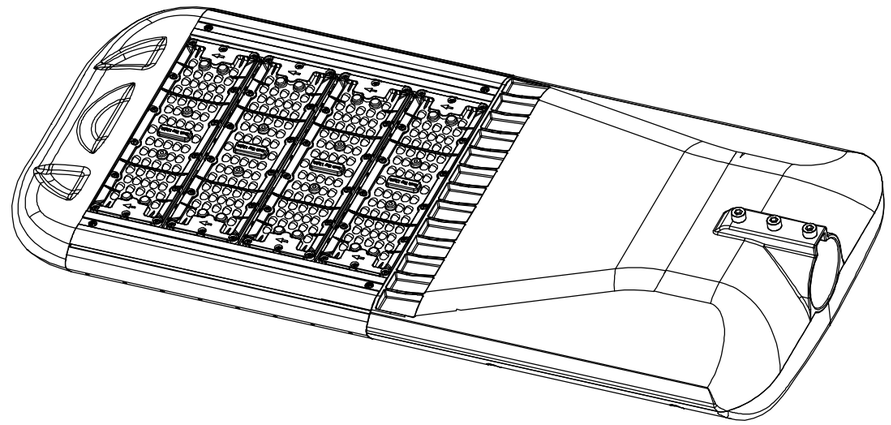

技术要求 Technical Requirements	变更内容 Change Content		日期 Date	尺寸 Size	公差 Tolerance	比例 Scale	1:5.5	产品名称 Part Name	CRH LED路灯
1.路灯装灯杆处直径为61.5mm。				≤6	±0.15	单位 Unit	mm	产品型号 Item No.	BWL-SLD-240WWL1/ BWL-SLD-240NWL1/ BWL-SLD-240CWL1
				>6-50	±0.25	版次 Revision	A1		
	首次发行		2018/04/02	>50-100	±0.5	重量 Weight		材质 Material	6063-T5
	制图 Drawing	审核 Check	批准 Approval	>100-200	±0.7	角度投影 Angle Projection		EWL BEST WAY LIGHT 重庆亮智光电科技有限公司	
	王宇峰	吴美霞	刘小辉	>200-300	±1.0				