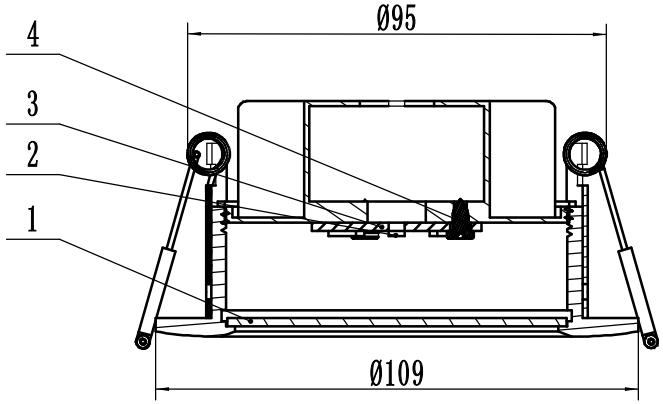

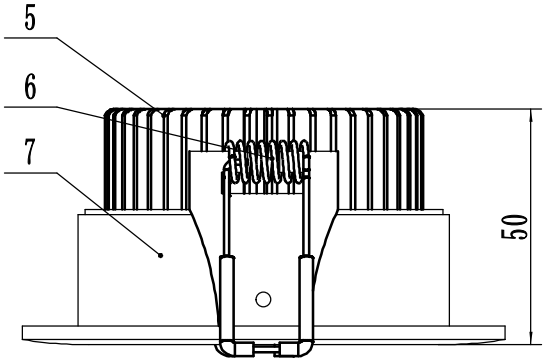

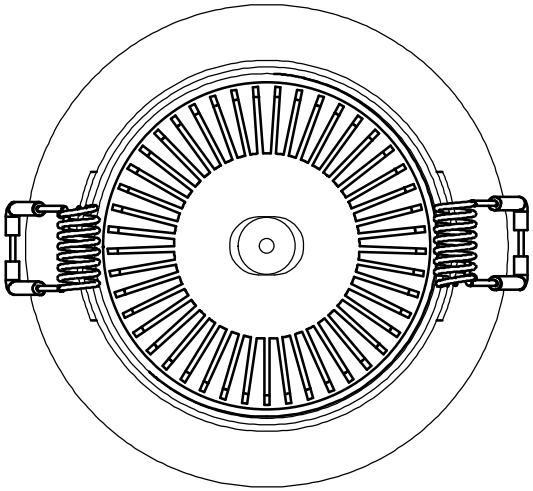

序号	零件编号	零件名称	数量	材料	备注
7	2030033202A0	外环(OUTER RING)	1	6063铝	
6	208001222010	弹簧卡扣(SNAP HOOK)	2	不锈钢	
5	207002100020	散热器(HEATSINK)	1	6063铝	
4	210001440520	十字圆头自攻螺钉(SCREW)	3	加硬处理 镀白镍	GB M3*4
3	102000011130	铝基板(MCPCB)	1		单面小功率铝基板
2	1010110311A0	灯珠(LED)	10		
1	201052449053	透镜(LENS)	1	PMMA	

标记	处数	更改文件名	签 字	日 期

设 计	王宇峰		
		日 期	

图 样 标 记	重 量	比 例
		1:1
共 张	第 张	

重庆亮智光电科技有限公司

BWL5-05-5W筒灯

借（通）用件登记
旧底图总号
底图总号
签 字
日 期
档案员 日期